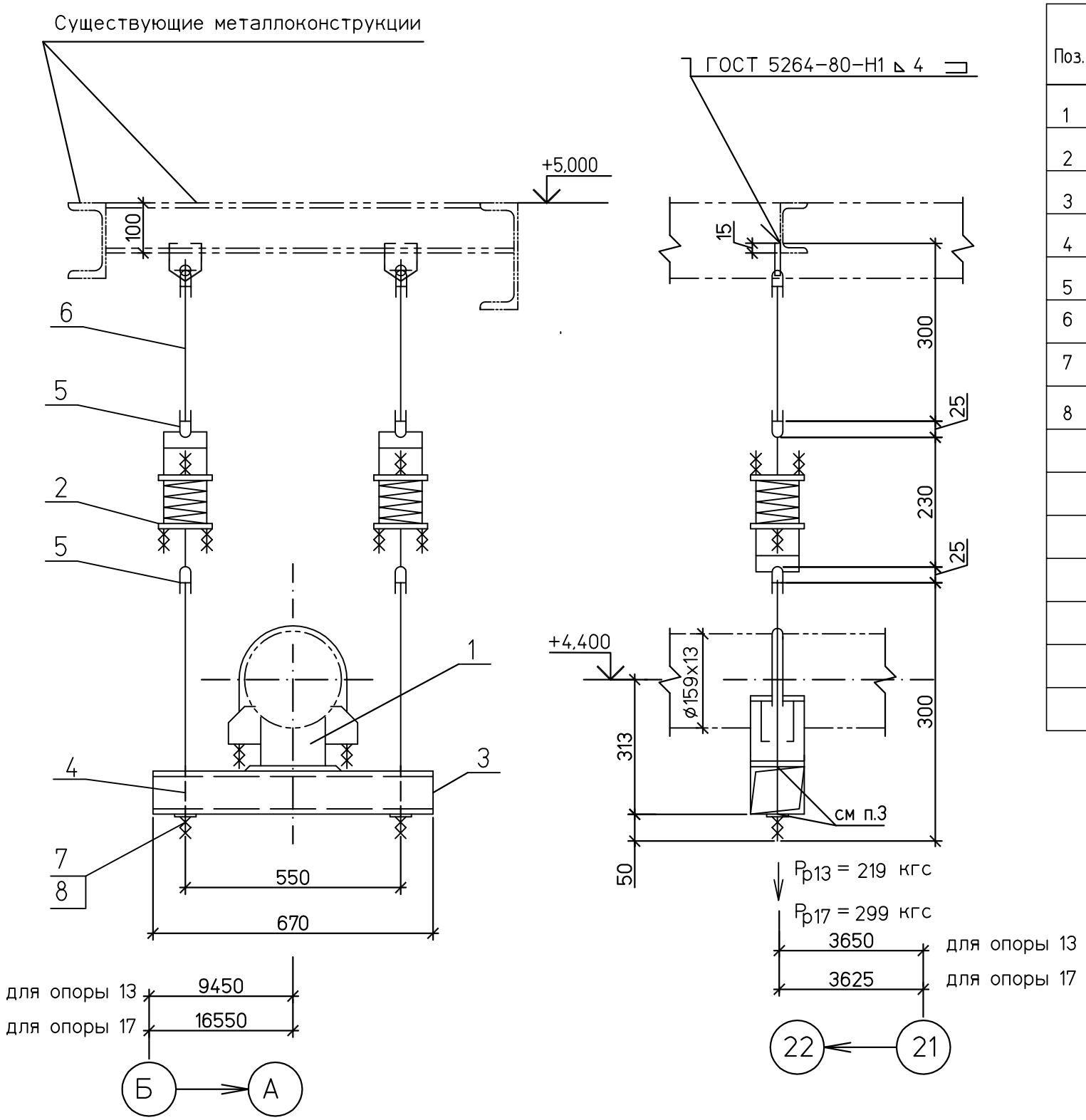

Спецификация деталей

Поз.	Обозначение	Наименование	Кол	Материал	Масса,кг ед.	Масса,кг общ.	Приме-чание
1	05 ОСТ 108.275.29-80	Опора	1	Сборный	4,3	4,3	
2	02 ОСТ 108.275.58-80	Блок пружинный	2	Сборный	6,0	12,0	
3	ГОСТ 8210-86	Уголок 125х80х10 L=670	2	Ст3пс6 ГОСТ 535-2005	10,4	20,8	
4	13 ОСТ 108.632.08-80	Тяга	2	20ГОСТ1050-88	0,27	0,54	
5	02 ОСТ 108.643.01-80	Ушко	4	20ГОСТ1050-88	0,12	0,48	
6	02 ОСТ 108.632.01-80	Тяга с проушиной	2	Сборный	1,15	2,3	тягу обрезать на монтаже
7	ГОСТ 5915-70	Гайка М12.5	4	35 ГОСТ1759.0-87	0.015	0,06	
8	ГОСТ11371-78	Шайба 12.05	2	35 ГОСТ 18123-82	0,006	0,012	
	ГОСТ 9467-75	Наплавленный металл		Э42А		0,2	

40,7 кг

1 Монтажный чертеж № 1350.12.38А-30UHJ-1600-TD л.44

2 Технические требования к сварке деталей опор трубопроводов смотрите ОСТ 108.275.50-80.

3 Выполнить 4 отверстия ø14 мм

4 Изготовить два комплекта,

Поз. опоры	ХАРАКТЕРИСТИКИ ПРУЖИНЫ: ТАБЛИЧНЫЕ ДАННЫЕ: Допускаемая рабочая нагрузка Pмакс.кгс	Прогиб при допускаемой раб.нагр λмакс.мм	Высота пружины в своб. сост. Hсв.мм	ПРИ УСТАНОВКЕ: Высота пружины Hуст.мм	Нагрузка на пружину Pуст.кгс	В РАБОЧЕМ СОСТ.: Высота пружины Hраб.мм	Нагрузка на пружину Pраб.кгс	В ХОЛОДН. СОСТ.: Высота пружины Hхол.мм	Нагрузка на пружину Pхол.кгс	ПРИ ГИДРОИСПЫТ: Высота пружины Hг.мм	Нагрузка на пружину Pг.кгс	Нагрузка на несущие конструкции Pконстркгс
13	278	70	151	130	83	123	110	129	88	–	140	330
17	278	70	151	121	118	113	150	120	123	–	182	450

Изм.	Кол.уч.	Лист	№док.	Подп.	Дата
Н. контр.		Михеев			
Проверил		Шкитилева			
Разработал		Голуб			

1350.12.38А-30UHJ-1600-TD

Объекты III очереди строительства ЗАО СГК (ТЭЦ)

Трубопровод машзала БВД в осях 16-28 в рядах А-В и внутристанционные трубопроводы

Стадия	Лист	Листов
Р	46.11	

Паропровод турбины ст. №9

Пружинные подвески 13,17

ОТКРЫТОЕ АКЦИОНЕРНОЕ ОБЩЕСТВО ИНСТИТУТ ТЕПЛОЭЛЕКТРОПРОЕКТ НИЖНИЙ НОВГОРОД

Формат А2

ВЗАМ.ИНВ.N

ПОДПИСЬ И ДАТА

ИНВ.N ПОДЛ. 83547